MITSUDIESEL INC.
(499) 681-15-87
info@mitsudiesel.su
www.mitsudiesel.su

МОДЕЛЬ:

АГ-250С-Т400-1Р29

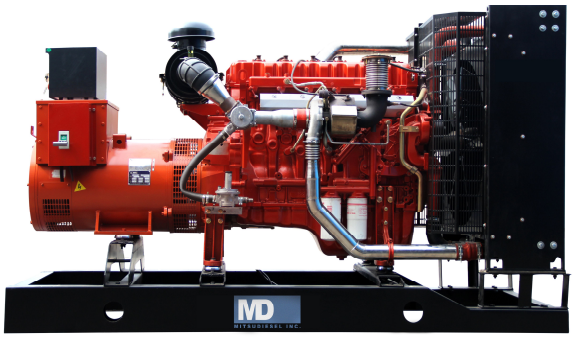

Изображение приведено исключительно для визуального представления

Значения мощности

ежим работы генераторной установки	Основной	Резервный
230/400В, 50Гц	311 кВА / 250 кВт	343 кВА / 275 кВт

Значение при коэффициенте мощности 0,8

Основной режим
Непрерывная выработка электроэнергии (при переменной нагрузке) вместо ее приобретения. Количество часов эксплуатации в год не ограничено. Эта модель может работать с 10-процентной перегрузкой в течение 1 часа через каждые 12 часов.

Резервный режим
Непрерывная выработка электроэнергии (при переменной нагрузке) в случае неисправности основного источника. В данном режиме работы перегрузка недопустима. Генератор данной модели рассчитан по пиковой непрерывной мощности (в соответствии со стандартом ISO 8528-3).

Стандартные условия эксплуатации
Температура воздуха на впуске 25 градусов по Цельсию, 100м над уровнем моря, относительная влажность 30%. Расход топлива указан при полной нагрузке.
Газовое топливо соответствует стандарту BS2869: 1998, класс A2.

Паспортные данные и технические характеристики

Тип и модель двигателя:	Mitsudiesel GAS MD2394TAG323
Изготовитель генератора:	Germes Plus
Модель силового генератора:	GSA Plus-250
Панель управления:	HGM6120 с ЖК дисплеем
Опорная рама:	Усиленная сталь
Частота:	50 Гц
Частота вращения коленчатого вала:	1500 об/мин
Емкость топливного бака:	
Расход топлива при 100% нагрузке	
Основной:	71 м³
Резервный:	79 м³

Предлагаемые опции:
Электротехнический холдинг «TPS Россия» предлагает разнообразное дополнительное оборудование для соответствия генераторных установок потребностям в энергии.
Опции:

- Разнообразные шумопоглащающие кожухи
- Зарядное устройство аккумуляторной батареи
- Панель переключения нагрузки (АВР)
- Насос для слива смазочного масла
- Устройство подогрева охлаждающей жидкости

Дополнительную информацию о стандартном и дополнительном оборудовании для данного продукта можно получить на сайте www.MitsuDiesel.su

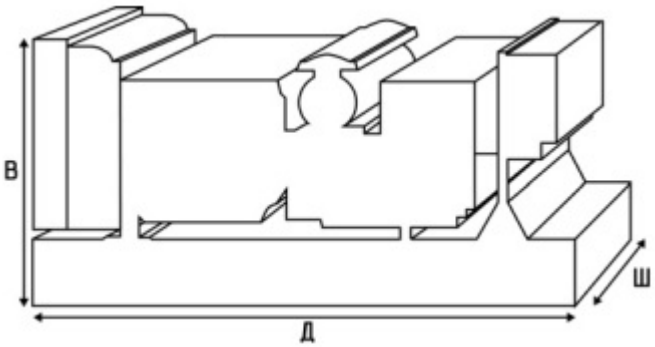

Размеры и массовые параметры

Исполнение	Длина, мм	Ширина, мм	Высота, мм	Масса, кг
Открытое	3140	1260	1860	2500
В кожухе	3700	1500	2200	3050
В контейнере	6000	2300	2500	5300

*Компания-производитель оставляет за собой право изменять технические характеристики и комплектность без предварительного уведомления.

Технические характеристики двигателя

Число / расположение цилиндров:	6 / Рядный
Цикл:	4-тактный
Диаметр цилиндра / ход поршня:	129 мм / 165 мм
Система впуска:	Турбонаддув
Система охлаждения:	Водовоздушная
Тип управления:	Электрическая
Класс управления:	ISO 8528
Степень сжатия:	10:1
Рабочий объем:	12.939 л
ТНВД:	Электрический
Электросистема двигателя	
Напряжение /заземление:	24 / Отрицательный
Диск крепления:	SAE 3# / 11,5”

Рабочие характеристики двигателя

Частота вращения коленчатого вала:	1500 об/мин
Полная мощность двигателя	
Основной:	294 кВт
Резервный:	323 кВт

Топливная система

Рекомендуемое топливо:	Сжатый природный газ (CNG) / Сжиженный газ (LNG)
Тип топливного фильтра:	Газовый
Давление газа:	20 кПа
Расход топлива на природном газе:	

Основной	110% Нагрузка	100% Нагрузка	75% Нагрузка	50% Нагрузка
50 Гц	78 м³	71 м³	53 м³	35 м³
Резервный	**110% Нагрузка**	**100% Нагрузка**	**75% Нагрузка**	**50% Нагрузка**
50 Гц		56 м³	44 м³	29 м³

Воздушная система

Тип воздушного фильтра:	Заменяемый элемент
Внешний диаметр фильтра:	835 мм
Внутренний диаметр фильтра:	180 мм

Система охлаждения

Емкость системы охлаждения:	38 л
Тип насоса системы охлаждения:	Центробежный

Система смазки

Масляный насос:	Шестереночный
Тип масляного фильтра:	С загонкой примеси, полнопоточный
Производительность масляного насоса:	0.12 л/ч
Объем масла в поддоне картера:	32 л
Тип масла:	API CH4 15W-40
Метод охлаждения:	Водовоздушный
Удельный расход масла:	0.5 г/кВт/ч

Выхлопная система

Тип глушителя:	Промышленный
Количество глушителей:	1
Уровень шума:	93 дБ
Температура выхлопных газов:	
Основной:	400°C
Резервный:	420°C

Технические характеристики генератора

Марка генератора:	Germes Plus
Модель:	GSA Plus-250
Тип генератора:	Трехфазный, бесщеточный, 4-полюсный, одноопорное исполнение, с самовозбуждением и AVR
Количество подшипников:	1
Класс изоляции:	H
Код шага обмотки:	2/3 - 6, обеспечивает минимальное отклонение от идеальной синусоиды напряжения
Провода:	12
Степень защиты корпуса:	IP21
Система возбуждения:	Shunt
Регулятор напряжения:	SX460
Система охлаждения генератора:	1RA4 (IC 01)
Тип соединения:	Звезда

Рабочие характеристики генератора

Превышение частоты вращения:	2250 об/мин
Регулировка напряжения:	+/- 1,0%
Форма сигнала NEMA = TIF:	< 50
Форма сигнала IEC = THF:	3,0%
Радиопомехи:	Подавление помех соответствует стандарту ЕС EN61000-6

Эксплуатационные характеристики генератора

Параметр:	230 / 400 В
Максимальная пусковая нагрузка:	345 кВА
Ограничение тока короткого замыкания:	110%

Технические характеристики питания 50 Гц

Напряжение	Резервный		Основной	
	кВА	кВт	кВА	кВт
230 / 400 В	311	250	343	275

Документация
Полный комплект руководств по эксплуатации и обслуживанию.

Стандарты для генераторных установок
Оборудование имеет сертификат соответствия РОСС RU.AB59.H00844 и соответствует следующим требованиям нормативных документов: ТУ 3378-001-63499101-2012. Серийный выпуск.

Гарантия
Оборудование, эксплуатирующееся в основном режиме, имеет гарантию один год или 2000 моточасов. Оборудование, эксплуатирующееся в резервном режиме, имеет гарантию два года, но не более 500 моточасов в год. Более подробную информацию о действии гарантии можно получить у дилера компании или на сайте: www.MitsuDiesel.su

Контактная информация дилера:

TPS RUSSIA
www.tpsr.ru
8-800-505-01-26

ООО "ТПСР"
143405, Россия, Московская обл.,
Красногорск, Строительная улица, д. 5
Тел./факс: +7 (495) 987-45-53, 8-800-505-01-26
e-mail: info@tpsr.ru, www.tpsr.ru